※参考図面です。

※仕様・設計は予告なしに変更することがあります。

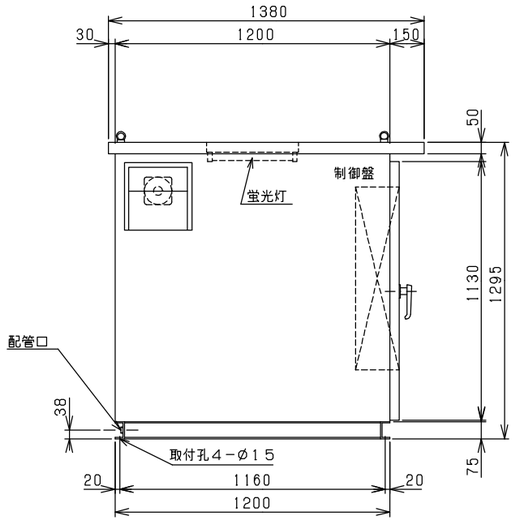

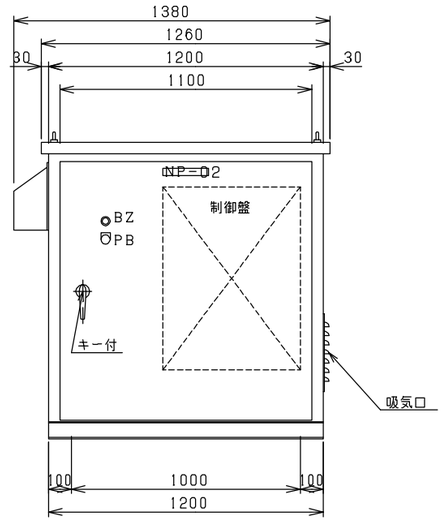

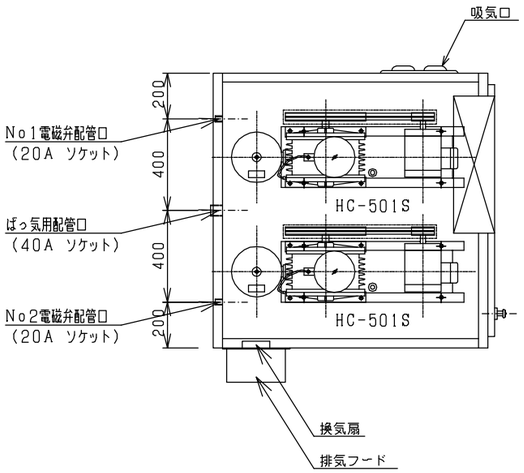

本 体 仕 様

1．構 造	屋 外 自 立 防 水 型
2．塗装色	中外共マンセル5Y7／1
3．防音材	内部グラスウール32K（25t）
4．材料	SEHC t＝1．6

※配管図は、参考図とする。

特 記 事 項

1．	ブロワーは、配管及び電磁弁を含む。
2．	ブロワーは、防振ゴムにて取付。
3．	換気扇は、サーモを付属する。

記 事	日付		製図年月日	製 図	設 計	検 図	承 認	工事名称	図面番号
		東浜工業株式会社	2013．04．17					Bタイプ	
			尺度	長谷川	長谷川	伊藤	長谷川	図面名称 ブロワーボックス	