ⓒ

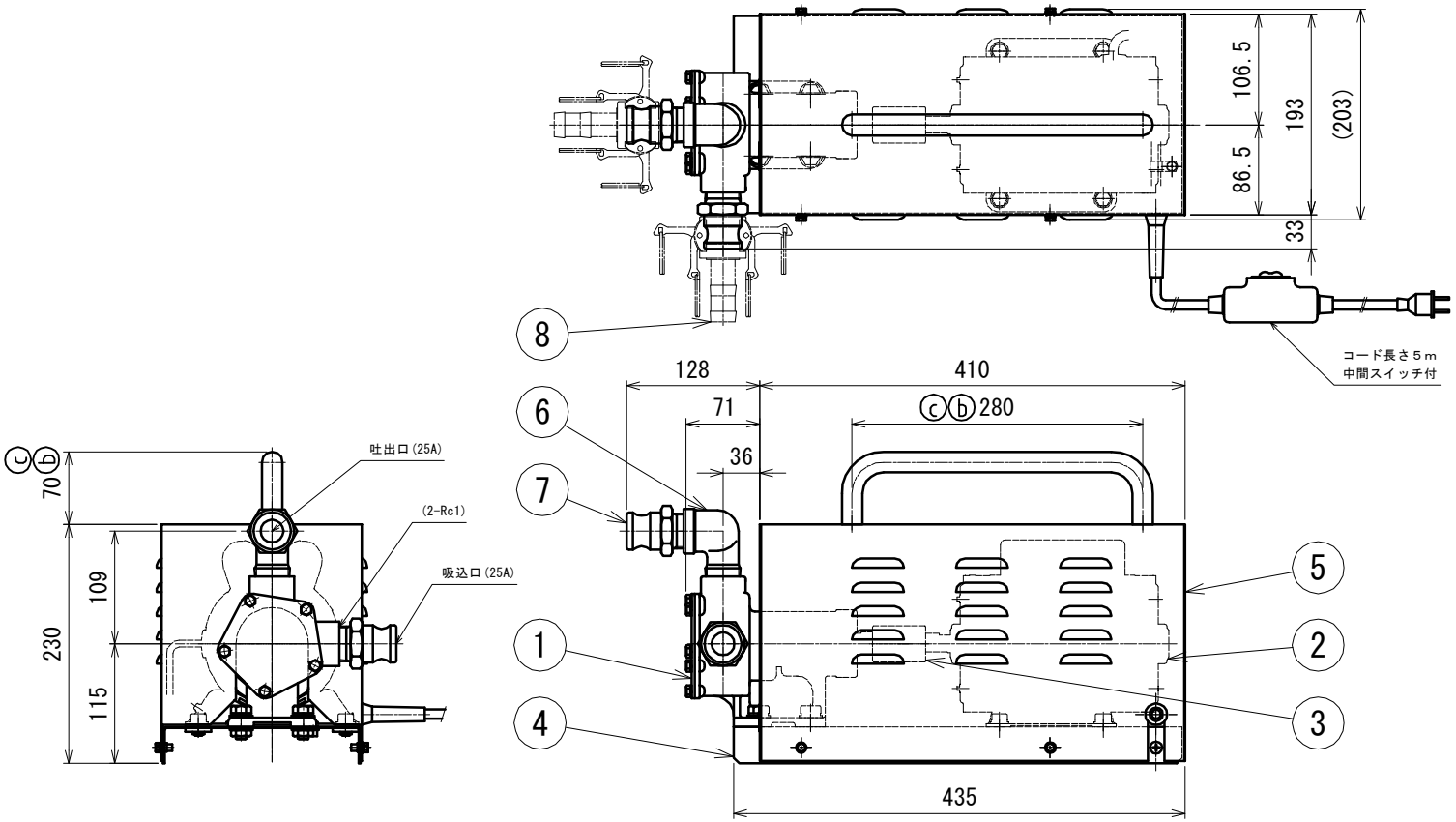

	型　式	ＳＰ－２５ＡＬ
	周波数	５０／６０Ｈｚ
	電動機出力	７５０Ｗ
	定格電圧	単相１００Ｖ
ⓐ	使用温度	雰囲気０～４０℃、液５～４０℃
ⓒ	本体重量	約２０kg　乾燥状態
	付属品	ホース（φ２５）２ｍ　２本 ストレーナー　１個 ホースバンド　３個

注記

1）このポンプは移送液が潤滑作用をしますので、液体を吸わない状態で、
　空運転は絶対にしないでください。尚、呼び水は不要です。

ⓐ 2）常用温度は５～４０℃です。この範囲外での運転は性能・寿命が低下します。

3）溶剤、有機酸、アルカリ液などの薬品には使用できません。

4）ポンプ内部のインペラー（ラバーベーン）は消耗品です。
　常温、清水の場合で、約3,000時間を目安に交換してください。

5）長期間使用しない場合は、インペラーを取りはずして保管してください。
　（インペラーの取りはずし、交換はポンプカバーをはずし容易に行えます。）

6）液の凍結のおそれがある場合は使用後、ポンプカバーをはずして水を抜くか、
　ごくわずかの空回転でポンプの水を抜いてください。

7）異物の混入のおそれのある場合は、必ずストレーナーをつけて下さい。

8）製品は性能・機能向上のために、仕様およびデザインを予告なく変更する場合があります。

部品番号	個数	部品名	材料	寸法	備考
8	2	カプラー	ADC		
7	2	アダプター	ADC		
6	1	エルボ	FCMB270		
5	1	カバー	SPC	1.0t	ハンドル付
4	1	ベース	SUS304	1.5t	
3	1	カップリング			
2	1	モーター		1⌀ 750W	
1	1	ポンプ			

符号	記事	日付	変更者	承認
c	ハンドル変更（旧300x60）、性能曲線・自吸揚程削除	2016.09.12	森本	松本
b	ハンドル変更（旧280x70）	2015.04.23	森本	松本
a	使用液温度変更	2014.12.11	森本	松本

設計	製図	検図	承認	尺度
森本	森本	森本	松本	1/5

東浜工業株式会社

可搬式吸引ポンプ
ＳＰ－２５ＡＬ

ファイル名 19.3　日付 2014.10.23

図面番号 TKK3-0935c