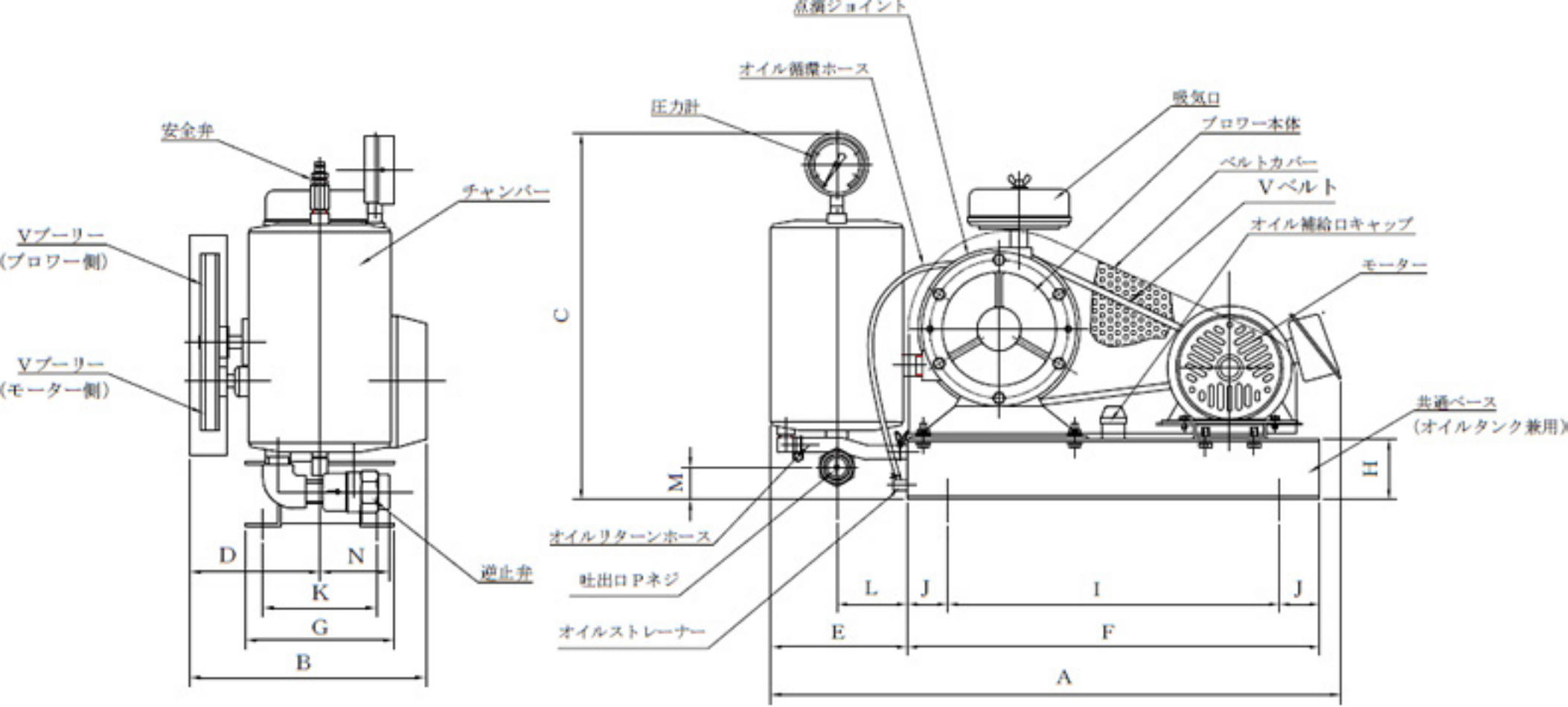
点検ジョイント
オイル循環ホース
圧力計
吸気口
ブロワー本体
ベルトカバー
Vベルト
オイル補給口キャップ
モーター
安全弁
チャンバー
Vプーリー
(ブロワー側)
Vプーリー
(モーター側)
C
共通ベース
(オイルタンク兼用)
H
M
オイルリターンホース
吐出口Pネジ
オイルストレーナー
逆止弁
D
N
K
G
B
L
J
I
J
E
F
A

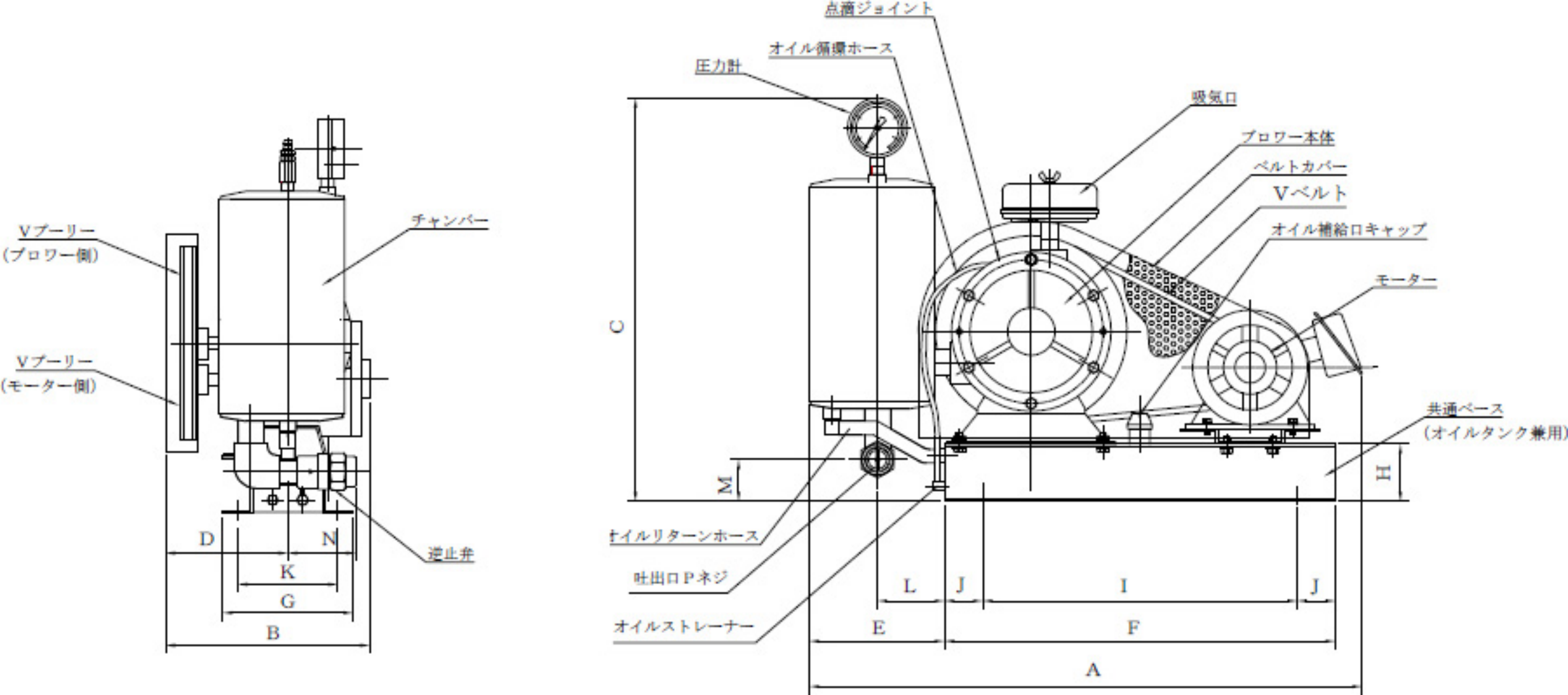
Vプーリー
(ブロワー側)
Vプーリー
(モーター側)
チャンバー
逆止弁
D
N
K
G
B
点検ジョイント
オイル循環ホース
圧力計
吸気口
ブロワー本体
ベルトカバー
Vベルト
オイル補給口キャップ
モーター
共通ベース
(オイルタンク兼用)
C
M
H
オイルリターンホース
吐出口Pネジ
オイルストレーナー
L
J
I
J
E
F
A

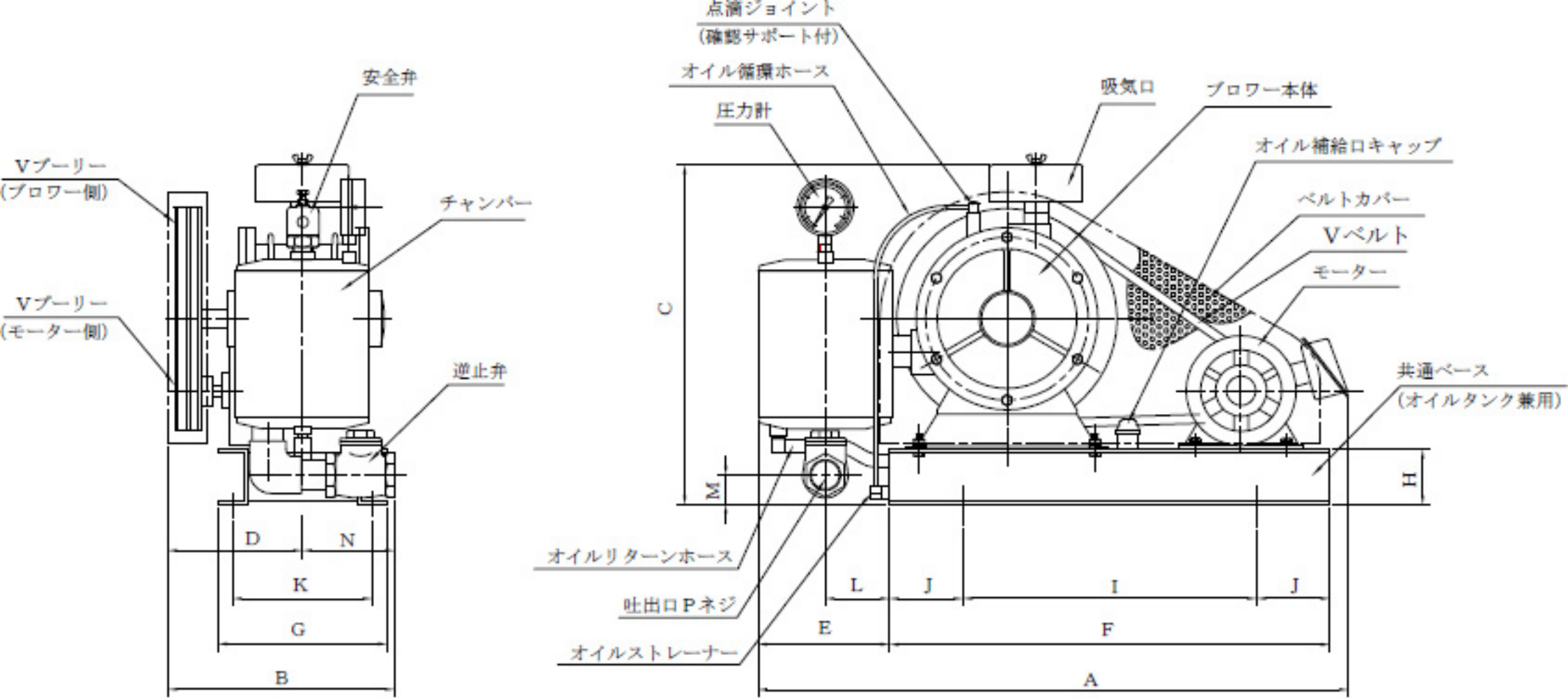
安全弁
Vプーリー
(ブロワー側)
チャンバー
Vプーリー
(モーター側)
逆止弁
D
N
K
G
B
点滴ジョイント
(確認サポート付)
オイル循環ホース
圧力計
吸気口
ブロワー本体
オイル補給口キャップ
ベルトカバー
Vベルト
モーター
共通ベース
(オイルタンク兼用)
C
M
H
オイルリターンホース
吐出口Pネジ
オイルストレーナー
L
J
I
J
E
F
A

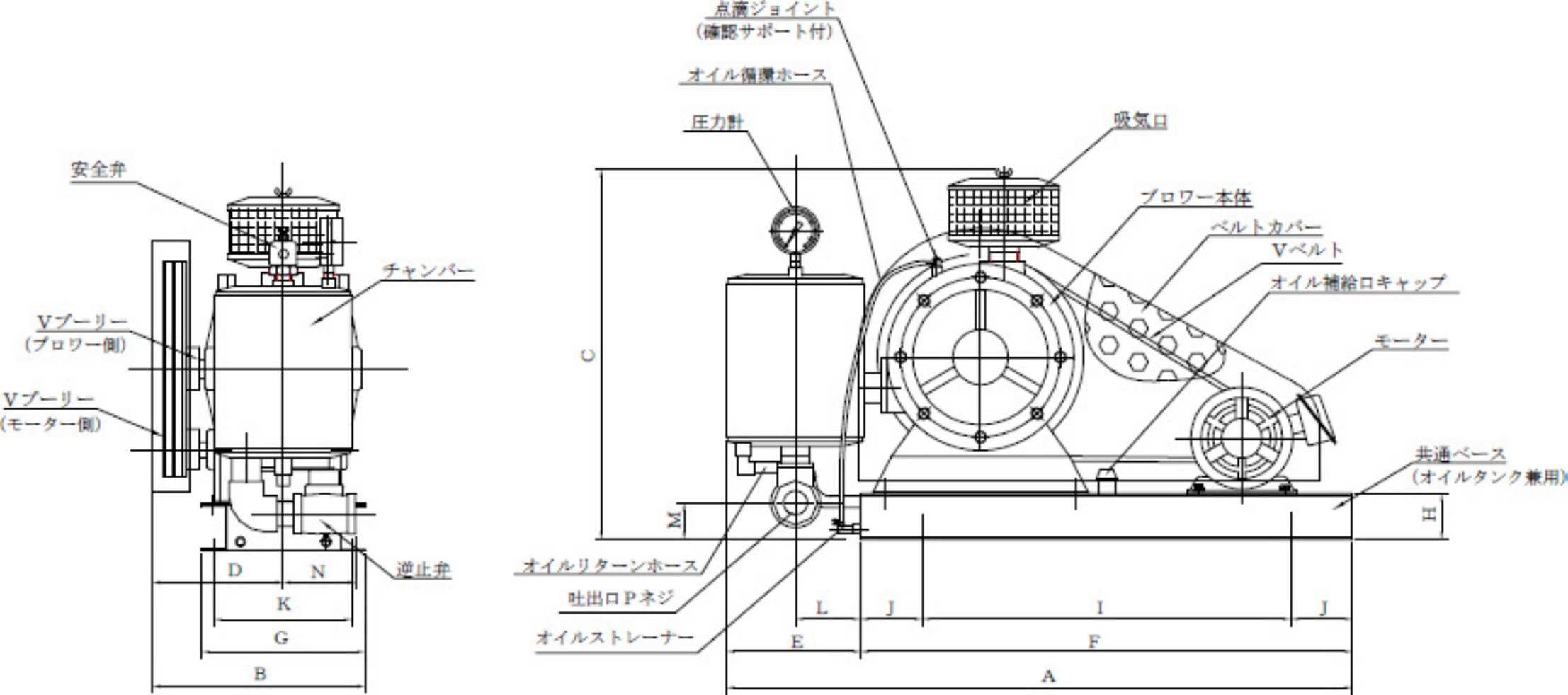
点検ジョイント
(確認サポート付)
オイル循環ホース
圧力計
吸気口
安全弁
ブロワー本体
ベルトカバー
Vベルト
オイル補給口キャップ
チャンバー
Vプーリー
(ブロワー側)
モーター
Vプーリー
(モーター側)
共通ベース
(オイルタンク兼用)
C
M
H
D
N
逆止弁
K
G
B
オイルリターンホース
吐出口Pネジ
オイルストレーナー
L
J
I
J
E
F
A

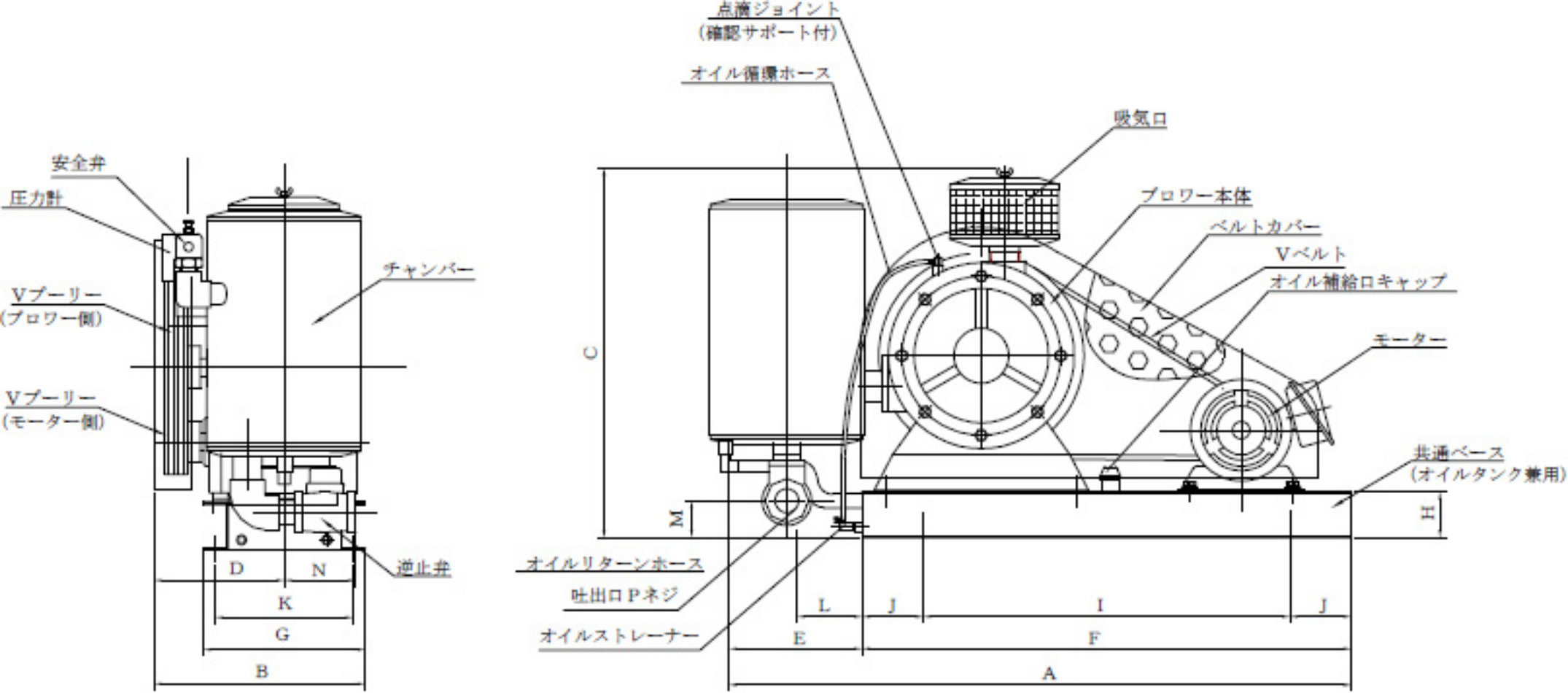
安全弁
圧力計
Vプーリー
(ブロワー側)
Vプーリー
(モーター側)
チャンバー
逆止弁
D
N
K
G
B
点滴ジョイント
(確認サポート付)
オイル循環ホース
吸気口
ブロワー本体
ベルトカバー
Vベルト
オイル補給口キャップ
モーター
共通ベース
(オイルタンク兼用)
C
M
H
オイルリターンホース
吐出口Pネジ
オイルストレーナー
L
J
I
J
E
F
A

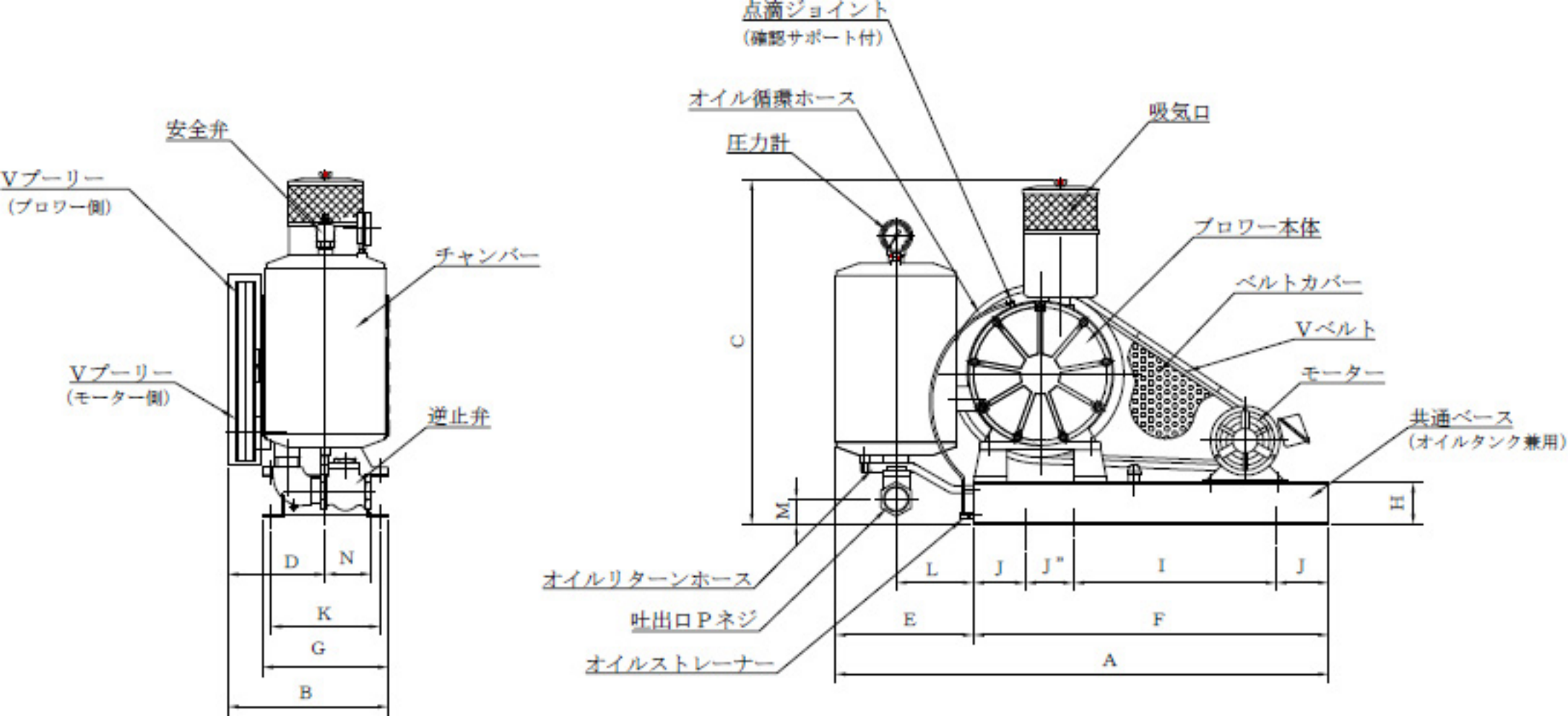
安全弁
Vプーリー
(ブロワー側)
チャンバー
Vプーリー
(モーター側)
逆止弁
D
N
K
G
B
点滴ジョイント
(確認サポート付)
オイル循環ホース
吸気口
圧力計
ブロワー本体
ベルトカバー
Vベルト
モーター
共通ベース
(オイルタンク兼用)
C
M
H
オイルリターンホース
吐出口Pネジ
オイルストレーナー
L
J
J"
I
J
E
F
A